# Պատուհաններ

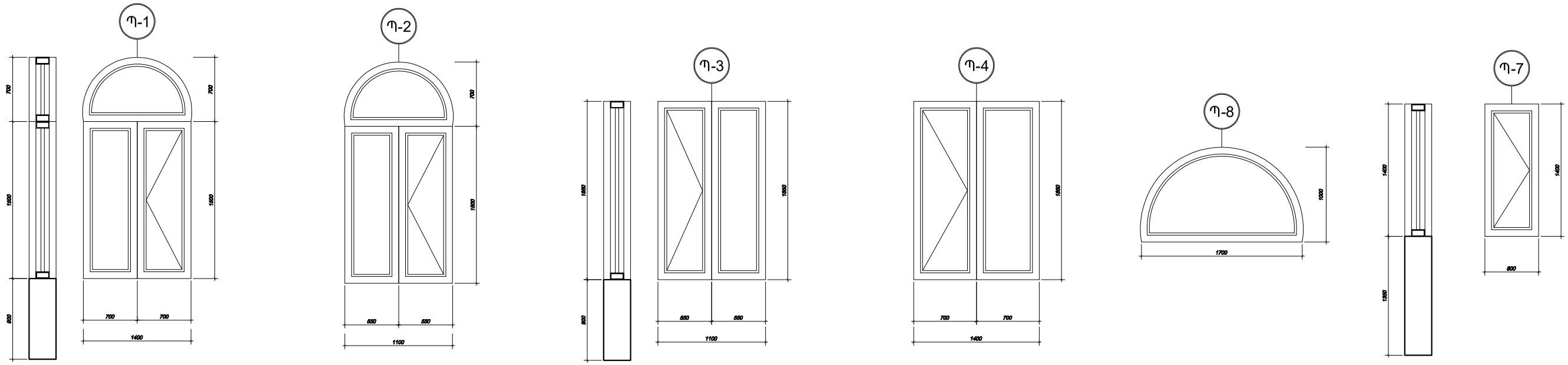


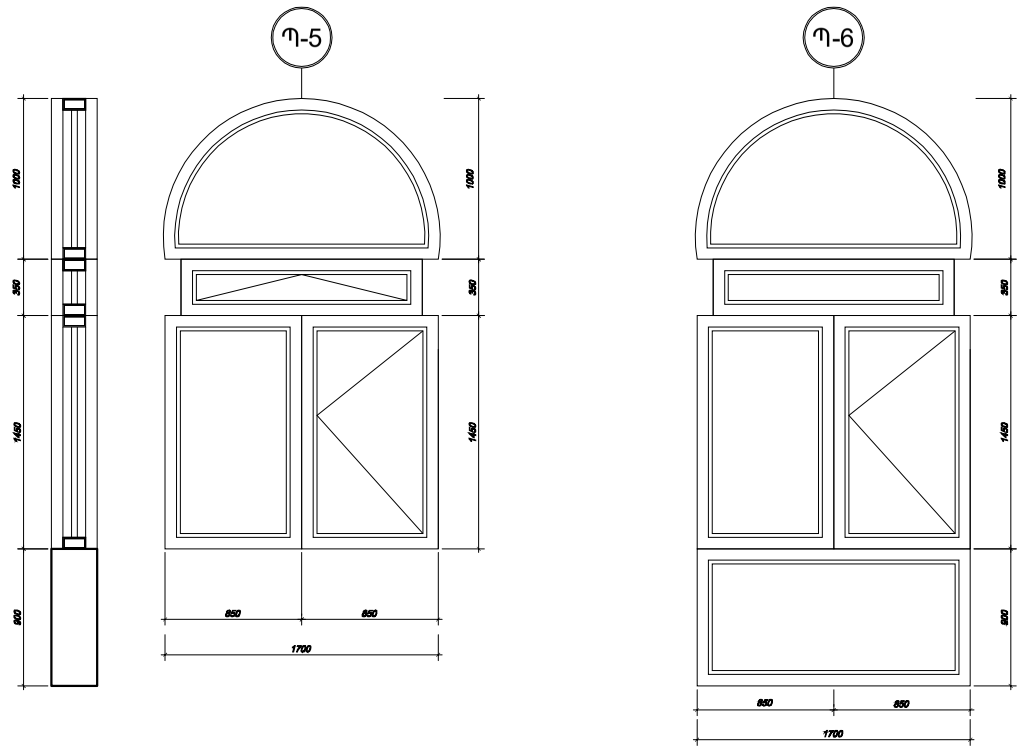


## Պատուհանների մասնագիր

| անվանում | | նյութ | ապակի | մակերեսը Ք.մ. | քանակը | ընդ. մակերեսը Ք.մ. |
|---|---|---|---|---|---|---|
| Պ-1 | բացվող փեղկ | մետաղապլաստե (սպիտակ) | ապակեփաթեթով | 1.05 | 7 | 7.35 |
| | խուլ փեղկ | մետաղապլաստե (սպիտակ) | ապակեփաթեթով | 1.82 | | 12.74 |
| Պ-2 | բացվող փեղկ | մետաղապլաստե (սպիտակ) | ապակեփաթեթով | 0.825 | 8 | 6.6 |
| | խուլ փեղկ | մետաղապլաստե (սպիտակ) | ապակեփաթեթով | 1.3 | | 10.4 |
| Պ-3 | բացվող փեղկ | մետաղապլաստե (սպիտակ) | ապակեփաթեթով | 1.02 | 21 | 22.02 |
| | խուլ փեղկ | մետաղապլաստե (սպիտակ) | ապակեփաթեթով | 1.02 | | 22.02 |
| Պ-4 | բացվող փեղկ | մետաղապլաստե (սպիտակ) | ապակեփաթեթով | 1.295 | 46 | 59.57 |
| | խուլ փեղկ | մետաղապլաստե (սպիտակ) | ապակեփաթեթով | 1.295 | | 59.57 |
| Պ-5 | բացվող փեղկ | մետաղապլաստե (սպիտակ) | ապակեփաթեթով | 1.76 | 6 | 10.56 |
| | խուլ փեղկ | մետաղապլաստե (սպիտակ) | ապակեփաթեթով | 1.58 | | 9.48 |
| Պ-6 | բացվող փեղկ | մետաղապլաստե (սպիտակ) | ապակեփաթեթով | 1.23 | 2 | 2.46 |
| | խուլ փեղկ | մետաղապլաստե (սպիտակ) | ապակեփաթեթով | 3.635 | | 7.27 |
| Պ-7 | բացվող փեղկ | մետաղապլաստե (սպիտակ) | ապակեփաթեթով | 1.12 | 9 | 10.08 |
| Պ-8 | խուլ փեղկ | մետաղապլաստե (սպիտակ) | ապակեփաթեթով | 1.135 | 1 | 1.135 |
| Ճակտային վիտրաժ | խուլ փեղկ | դարջնագույն | թռծած ապակի | ընդամենը | | 20.85 |
| Ընդամենը | բացվող փեղկ | | | | | 118.64 |
| | խուլ փեղկ | | | | | 122.615 |
| Պլաստմասե պատուհանագոգ 50 սմ լայնությամբ | | | | | 124.5 մ | 62.25 մ² |

| | | | | | |
|---|---|---|---|---|---|
| « ԱՐԽԻ ԷՎՐԻԿԱ » ՍՊԸ | ՆԳՁ | Ռ. ԱՐԶՈՒՄԱՆՅԱՆ | | ՔԱՆԱՔԵՌ - ԶԵՅԹՈՒՆ ԾՆՆԴԱՏԱՆ ՎԵՐԱՆՈՐՈԳՄԱՆ ՆԱԽԱԳԻԾ | |
| | ՆԱԽԱԳԾԵՑ | Ռ. ԱՐԶՈՒՄԱՆՅԱՆ | | ՃԱՐՏԱՐԱՊԵՏԱԿԱՆ ՄԱՍ | Փուլ ԱՆ / Թերթ Ճ-17 / Թերթեր 24 |
| | ՊԱՏՎԻՐԱՏՈՒ՝ « ՔԱՆԱՔԵՌ - ԶԵՅԹՈՒՆ ԾՆՆԴԱՏՈՒՆ » ՓԲԸ | | | ՊԱՏՈՒՀԱՆՆԵՐԻ ՄԱՍՆԱԳԻՐ | « ԱՐԽԻ ԷՎՐԻԿԱ » ՍՊԸ Լիցենզիա № 13687 |